Datenblatt für: 722511 DB

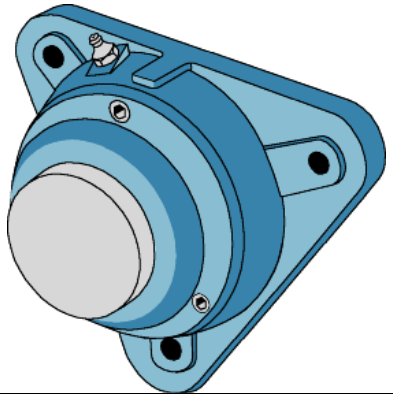

722511 DB SKF Flanschlagergehäuse Typ B, durchgehende Welle

Flanschlagergehäuse, Baureihe 7225..-DB, Ausführung DB, für durchgehende Welle, mit drei Schraubenlöchern.

Art.Nr. (L)	A00031534
Art.Nr. (H)	722511 DB
EAN / Barcode	7316577080899
Ihr Preis	auf Anfrage

Verkaufsinformationen

Preiseinheit	1
Mengeneinheit	Stück
Verpackungseinheit	1
Inhalt	1 Stück
Mindestabnahmemenge	1

Produktdaten

Baureihe	7225..
Gehäusebreite in mm	192
Gehäusehöhe in mm	81,5
Innendurchmesser in mm	50
Kurzbezeichnung	Flanschlagergehäuse
Wellendurchmesser in mm	50