Datenblatt für: 722510 DA

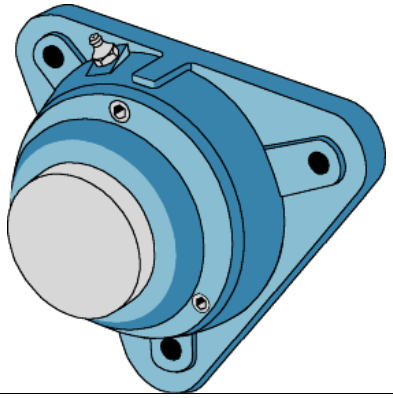

722510 DA SKF Flanschlagergehäuse Typ A, Wellenende

Flanschlagergehäuse, Baureihreihe 7225..-DA, Ausführung DA, für Wellenende, mit drei Schraubenlöchern.

Art.Nr. (L)	A00031531
Art.Nr. (H)	722510 DA
EAN / Barcode	7316577080875
Ihr Preis	auf Anfrage

Verkaufsinformationen

Preiseinheit	1
Mengeneinheit	Stück
Verpackungseinheit	1
Inhalt	1 Stück
Mindestabnahmemenge	1

Produktdaten

Baureihe	7225..
Gehäusebreite in mm	180
Gehäusehöhe in mm	68,5
Innendurchmesser in mm	45
Kurzbezeichnung	Flanschlagergehäuse
Wellendurchmesser in mm	45

Apeltrath & Rundt GmbH
Friedhofstraße 9 - 13
45478 Mülheim an der Ruhr
DE

Kontakt:
49 (208) 5 88 30 0
49 (208) 53 18 2
info@apeltrath-rundt.de

Erstellt am: 20. August 2025
Benutzer: Gast